MERASERW5

Mechaniczny Pomiar Temperatury

Termometry manometryczne gazowe odległościowe Model TP-TO

Karta katalogowa TW 4.22

Zastosowanie

Termometry odległościowe do pomiaru temperatury cieczy, par i gazów.

Zastosowanie:
Do kontroli temperatury w silnikach pojazdów samochodowych.

Specjalne właściwości

Wymagania
PN EN 13190

Średnica
60 mm

Zakres
20 ÷ 120 °C

Klasa dokładności
2 wg PN EN 13190

Temperatura
Otoczenia: +5 ...+ 40 °C

Stopień ochrony obudowy
IP54

Długości kapilar:
1,5; 2; 2,5; 3; 3,5; 4; 4,5; 5; 5,5; 6; 8; 10; 12; 16 m

Termometr TP-TO

Oprawa
Stal malowana na czarno
Z kołnierzem czterootworowym do mocowania w tablicy

Szyba
Tworzywo

Króciec
Mosiądz

Element pomiarowy
Rurka Burdona, brąz

Mechanizm
Mosiądz

Podzielnia
Aluminium - czarna

Wskazówka
Tworzywo - biała

Kapilara
Mosiądz w stalowym pancerzu ochronnym

KFM

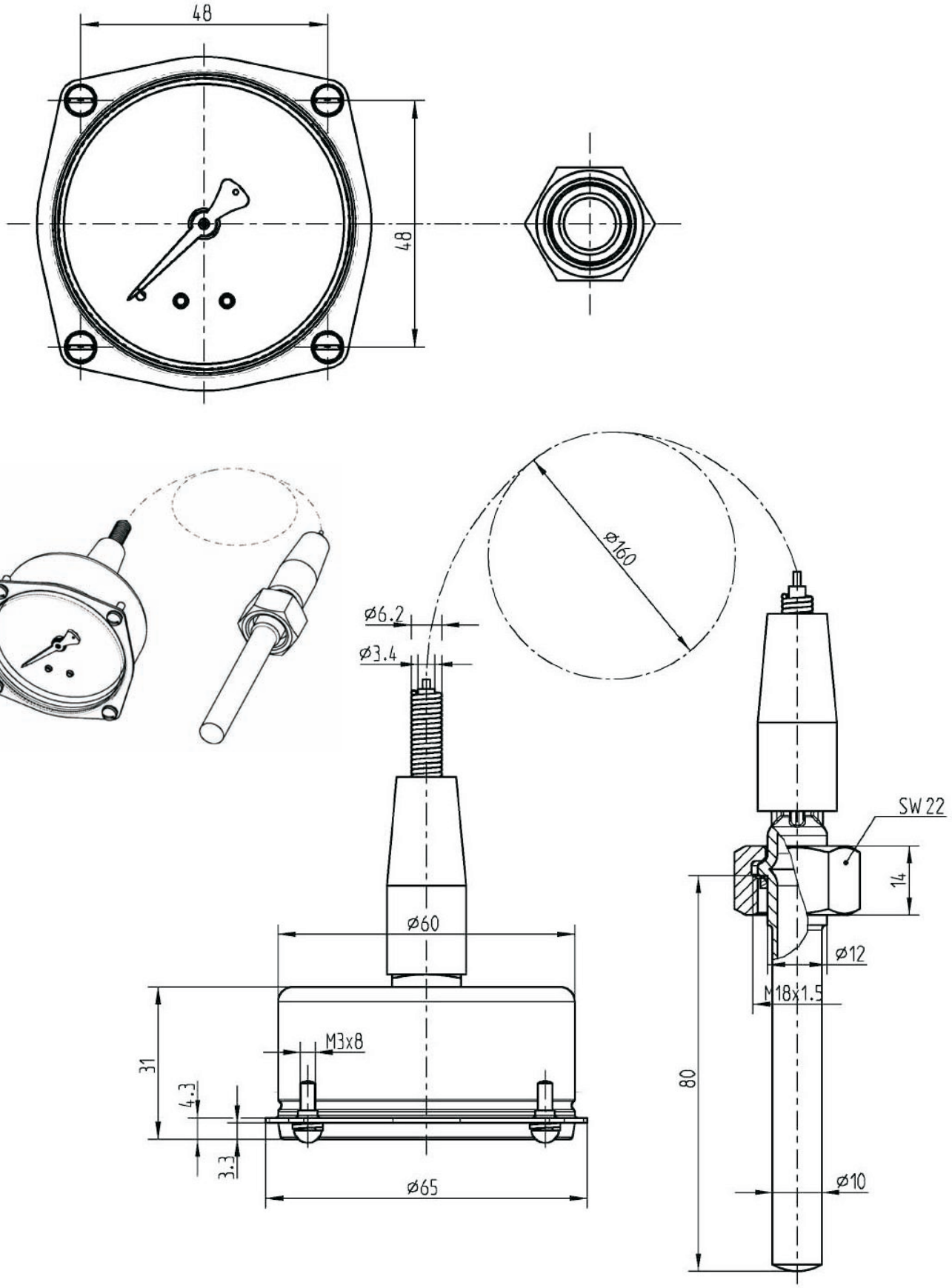

KFM

Meraserw-5 s.c. 70-312 Szczecin , ul.Gen.J.Bema 5 , tel(091)484-21-55 , fax(091)484-09-86 , e-mail:handel@meraserw5.pl , www.meraserw5.pl