Meraserw-5 s.c. 70-312 Szczecin , ul.Gen.J.Bema 5 , tel.(91)484-21-55 , fax (91)484-09-86 , e-mail: handel@meraserw5.pl , www.meraserw.szczecin.pl

TERMOMETR BIMETALICZNY Z KRÓĆCEM TYLNYM

Termometry typu TB63T / TB100T / TB160T

Termometry bimetaliczne ogólnego przeznaczenia przeznaczone są do pomiaru i kontroli temperatury cieczy , par i gazów w urządzeniach grzewczych , wymiennikach ciepła , kotłach parowych itp.

poniżej foto tarczy 63mm

poniżej foto tarczy 100mm

Średnica obudowy: 63mm, 100mm, 160mm
Zakres pomiarowy: równy zakresowi wskazań
Klasa dokładności: standard: klasa 2 , opcja za dopłatą: klasa 1
Stopień ochrony obudowy: standard: IP 41 opcja za dopłatą: IP 65
Wytrzymałość tulei osłonowej na ciśnienie: 1MPa/10BAR mosiądz , 10MPa/100BAR osłona kwasowa

Pokrywa: stal nierdzewna H17
Oprawa: blacha ocynkowana
Szyba: szkło okienne
Podzielnia: aluminium, kolor biały z czarnym lub kolorowym nadrukiem
Czujnik:mosiądz

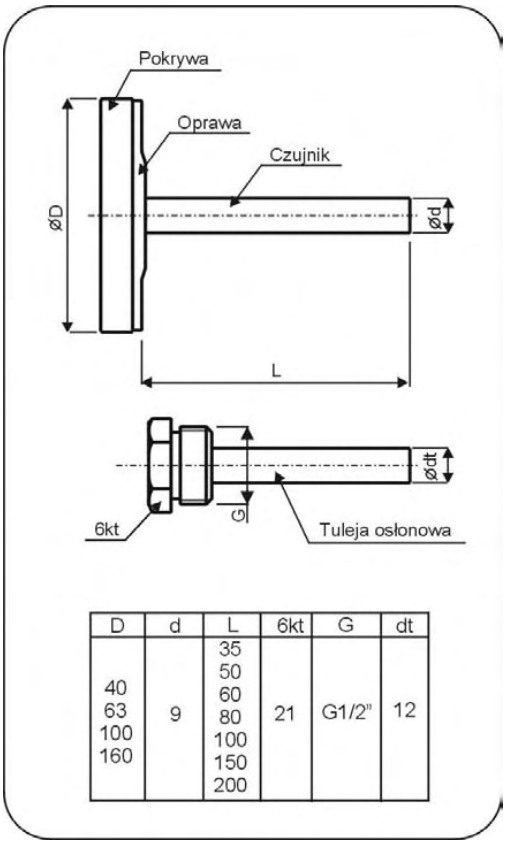

D	d	L	6kt	G	dt
40 63 100 160	9	35 50 60 80 100 150 200	21	G1/2"	12

Tuleja osłonowa standard: mosiądz
Opcja za dopłatą: stal kwasoodporna

Zakres temperatury w st. C	Podziałka
-50...+50 -30...+50 -20...+60 0...60	co 1 st.
0...100 0...120 0...150 0...160	co 2 st.
0...200 0...250 0...300	co 5 st.
0...400 0...500	co 10 st.

Gwint tulei osłonowej standardowo G1/2" w opcji możliwe inne gwinty np. G3/4"

Przykład zamówienia: TB100T/0-120/R50 + osłona G1/2" mosiądz

Co oznacza termometr bimetaliczny tylny o średnicy tarczy 100mm , zakres 0-120 stopni wykonanie z króćcem mosiądz o długości 50mm G1/2"

Meraserw-5 s.c. 70-312 Szczecin , ul.Gen.J.Bema 5 , tel.(91)484-21-55 , fax (91)484-09-86 , e-mail: handel@meraserw5.pl , www.meraserw5.pl